Technische Mitteilung

Z160 - Ersatz des Dachmanschettensatzes durch die Dichtungssysteme S34 und S37

Die Stangendichtung Zylinder früheren Baujahres sind mitunter noch mit einem sog. Dachmanschettensatz ausgestattet. Dieser Dachmanschettensatz besteht aus mehreren direkt aufeinanderliegenden Einzelkomponenten. Ersetzt wird er durch das redundante Dichtungssystem S34 oder S37, das jeweils aus zwei einzelnen Dichtungen besteht. Zum Ausfüllen des Einbauraums wird abhängig vom Kolbendurchmesser entweder ein Dichtungshalter oder eine Dichtungsverschraubung eingesetzt.

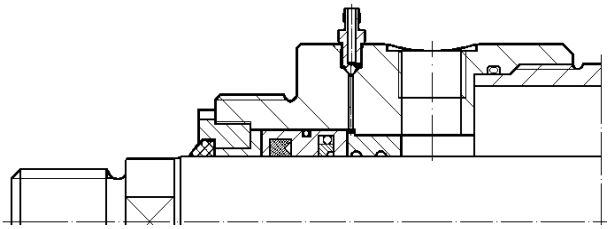

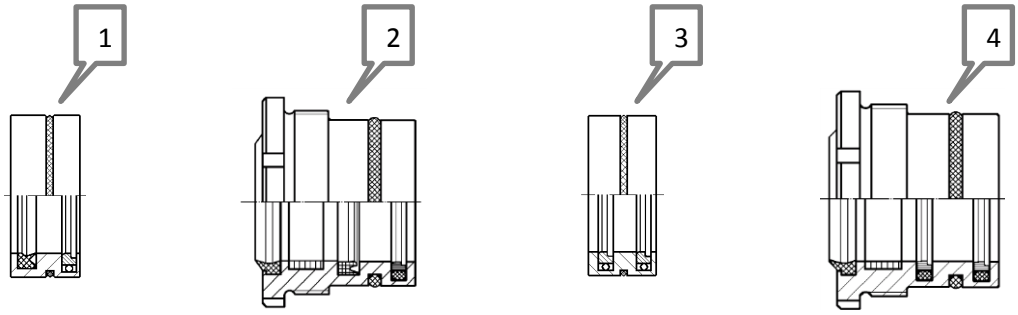

Teilenummern für die Ersatzteilbestellung (in Klammern: Verschleissteilsatz)

Ø	S34	S37
20	Dichtungsaufnahme 1 t07928 (t04817)	Dichtungsaufnahme 3 t07929 (t04930)
25	Dichtungsaufnahme 1 t07076 (t04818)	Dichtungsaufnahme 3 t07915 (t04931)
32	Dichtungsaufnahme 1 t06895 (t04819)	Dichtungsaufnahme 3 t07932 (t04932)
40	Dichtungsverschraubung 2 t06887 (t04820)	Dichtungsverschraubung 4 t07953 (t04933)
50	Dichtungsverschraubung 2 t07478 (t04821)	Dichtungsverschraubung 4 t07958 (t04934)
63	Dichtungsverschraubung 2 t07412 (t04822)	Dichtungsverschraubung 4 t07959 (t04935)
80	Dichtungsverschraubung 2 t07891 (t04833)	Dichtungsverschraubung 4 t07965 (t04936)
100	Dichtungsverschraubung 2 t06900 (t04834)	Dichtungsverschraubung 4 t07966 (t04937)

30.10.14; Si

HEB Hydraulik-Elementebau GmbH, Postfach 10 01 17, D - 79120 Freiburg
Bebelstr. 21, D - 79108 Freiburg-Hochdorf, Tel. +49 (0)761 13 0 99-0, Fax +49 (0)761 13 50 66
e-mail: info@heb-zyl.de – http://www.heb-zyl.com

Technical Information

Z160 - Replacement of the V-ring assemblies by the sealing systems S34 and S37

The piston-rod seal of cylinders of former year of manufacture are still occasionally equipped with V-ring assemblies (or Chevron sealing set). These V-ring assemblies is built of several sealing parts lying on each other. It can be replaced by the current sealing system S34 or S37, which consists of two single seals respectively. A seal holder or a seal fitting is set in to fill the assembling space.

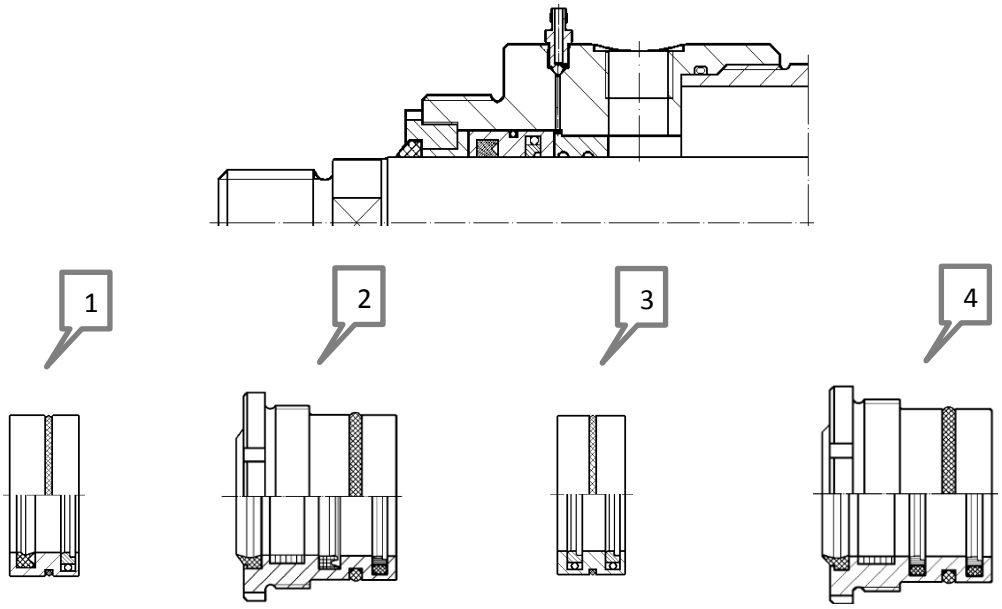

Part numbers for spare part ordering (in brackets: wear part kit)

Ø	S34	S37
20	Seal holder 1 t07928 (t04817)	Seal holder 3 t07929 (t04930)
25	Seal holder 1 t07076 (t04818)	Seal holder 3 t07915 (t04931)
32	Seal holder 1 t06895 (t04819)	Seal holder 3 t07932 (t04932)
40	Seal fitting 2 t06887 (t04820)	Seal fitting 4 t07953 (t04933)
50	Seal fitting 2 t07478 (t04821)	Seal fitting 4 t07958 (t04934)
63	Seal fitting 2 t07412 (t04822)	Seal fitting 4 t07959 (t04935)
80	Seal fitting 2 t07891 (t04833)	Seal fitting 4 t07965 (t04936)
100	Seal fitting 2 t06900 (t04834)	Seal fitting 4 t07966 (t04937)

30.10.14; Si

HEB Hydraulik-Elementebau GmbH, Postfach 10 01 17, D - 79120 Freiburg
Bebelstr. 21, D - 79108 Freiburg-Hochdorf, Tel. +49 (0)761 13 0 99-0, Fax +49 (0)761 13 50 66
e-mail: info@heb-zyl.de – http://www.heb-zyl.com